TEPELNÁ ČERPADLA

TEPELNÁ ČERPADLA **VZDUCH-VODA "SPLIT INVERTER"**

ADVANCE

HPI S

4,6 až 24,4 kW

A++

Provoz až do -20 °C (-15 °C pro 4,5 a 6 MR)

- Přepínání pro podlahové/radiátorové vytápění a přípravu TV
- Chlazení pro klimatizaci pomocí konvektorů (s volitelným příslušenstvím „Izolační sada pro režim chlazení"), mimo kaskád

Venkovní jednotka obsahuje:

- kompresor typu Twin Rotary a Scroll (Technologie DC Inverter) s modulovaným výkonem. Topný faktor COP až 4,80 (+7/+35 °C)
- výparník složený z měděných trubek a hliníkových lamel
- jeden nebo dva helikoidní ventilátory s proměnnými otáčkami pro tichý provoz
- nádoba chladiva (Power Receiver) pro zlepšení výkonu a ochranu kompresoru před nasátím kapaného chladiva
- elektronický expanzní ventil, absorpční vzduchový filtr, pojistné presostaty HP/LP
- invertor pro řízení výkonu kompresoru (minimální rozběhový proud)

Bluetooth anténa pro komunikaci s mobilní aplikací „Commissioning Wizard" pro rychlé a bezproblémové uvedení do provozu.

HLAVNÍ ROZMĚRY (mm a palce)

AWHP 4,5 MR

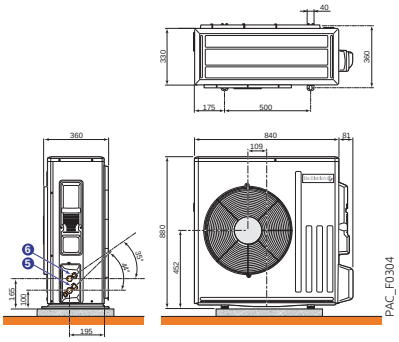

AWHP 6 MR-3

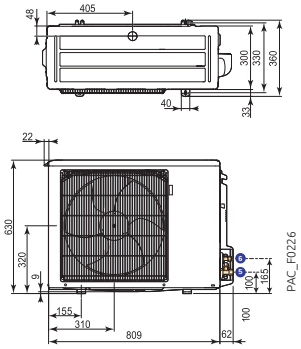

AWHP 8 MR-2

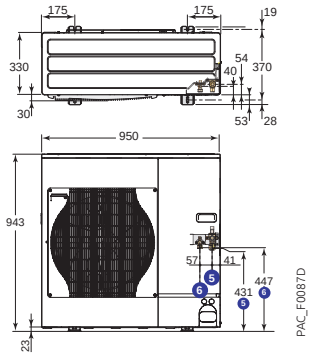

AWHP 11 a 16 TR-2

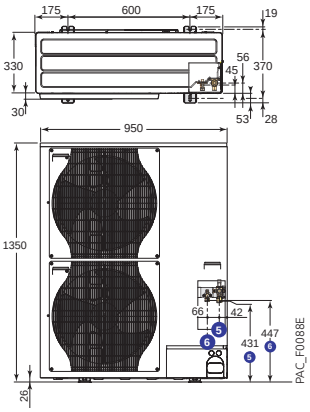

TECHNICKÉ ÚDAJE

Limitní provozní teploty v režimu vytápění:
Voda: +18°C/60°C
Venk. teplota: -20°C/+35°C (-15 °C pro 6 MR)

Limitní provozní teploty v režimu:
Venk. teplota: -5°C/+46°C
Chlazení podlahovým topením: +18°C/+25°C

PROVEDENÍ: -E - vybaveno elektrokotlem 9kW* | -H - vybaveno pro připojení externího kotle

* - pro ČR se uvádí vždy jen "E" (nerozlišuje se EM a ET uváděné v jiné dokumentaci)

MODEL

		HPI-S 4,5MR-E HPI-S 4,5MR-H	HPI-S 6MR-E HPI-S 6MR-H
Sezónní energetická účinnost	(1)	A+++	A+++
	(2)	A++	A++
Jmenovitý topný výkon P_{rated} (EU č. 811/2013) (1)		4	3
Tepelný výkon při + 7°C/+ 35 °C (1)	kW	4,60	5,87
Topný faktor COP při +7°C/+35 °C(1)		5,11	4,18
Tepelný výkon při -7°C/+35 °C(1)	kW	2,79	4,02
Topný faktor COP při -7°C/+35 °C(1)		3,07	2,56
Elektrický příkon při +7°C/+35 °C (1)	kWe	0,9	1,41
η_s dle směrnice EU 813/2013 ve znění z 2. 8. 2013	%	134	137
η_s dle směrnice EU 811/2013 ve znění z 18. 2. 2013	%	136	139
Jmenovitý proud (1)	A	3,91	6,57
Chladící výkon (2)	kW	3,80	4,69
Chladící faktor EER (2)		4,28	4,09
Elektrický příkon (2)	kWe	0,89	1,15
Jmenovitý průtok vody při Δt = 5 K	m^3/h	0,8	1,01
Dispoziční tlak při jmenovitém průtoku při.Δt = 5 K	mbar	650	618
Jmenovitý průtok vzduchu	m^3/h	2650	2700
Napájecí napětí venkovní jednotky	V	230 V~	230 V~
Akustický výkon / akustický tlak v 5m (3)	dB[A]	61,0/48,8	60,8/37,7
Akustický výkon venkovní jednotky při 7°/35°C - výkon 30%	dB[A]	50	54
Chladivo R410a	kg	1,3	1,4
Max. délka chladícího potrubí bez doplnění chladiva	m	7	10
Hmotnost venk. jednotky/vnitřního modulu MIT-S bez náplně	kg	42/72	42/72

(1) Třída sezónní energetické účinnosti vytápění vnitřních prostorů **NÍZKOTEPLOTNÍ** při **PRŮMĚRNÝCH** klimatických podmínkách (nařízení EU č. 811/2013)
(2) Třída sezónní energetické účinnosti vytápění vnitřních prostorů STŘEDNĚTEPLOTNÍ při PRŮMĚRNÝCH klimatických podmínkách (nařízení EU č. 811/2013)
(3) Sezónní energetická účinnost ohřevu TV (nařízení EU č. 811/2013)
(1) Režim vytápění: Teplota venkovního vzduchu/teplota vody na výstupu (2) Režim chlazení: Teplota venkovního vzduchu +35°C, teplota vody na výstupu +18°C (3) Při použití sady EH559.

přednosti produktu

- Čerpadla tř. A ve vnitřním modulu
- 40l oddělovací nádrž
- Magnetický filtr
- Regulace Diematic Evolution
(až 3 směšované okruhy, kaskádní řadič, ovládání pře internet atd.)

* Certificats disponibles sur : www.certita.org

Vnitřní hydraulický modul MIT-S obsahuje:

- ekvitermní regulaci Diematic Evolution se špičkovým ovládacím panelem. Může řídit až tři topné (chladící) okruhy a ohřev TV.
- kondenzátor tvořený deskovým nerezovým výměníkem
- hydraulickou spojku 40 l (anuloid)
- oběhová čerpadla vytápění tř.A, expanzní nádobu 10 l
- manometr, pojistný ventil, automatický odvzdušňovač, průtokoměr
- Filtr 400 µm + uzavírací ventil
- K dispozici jsou 2 modely v závislosti na případu použití:
  - 1. MIT-S/E s vestavěným bivalentním elektrokotlem 12 kW pro třífázové napájení
  - 2. MIT-S/H pro připojení externího kotle (plyn, tuhá paliva atd.)
- **Balení**: 2 nebo 3 obalové jednotky podle modelu

HLAVNÍ ROZMĚRY (mm a palce)

AWHP 22 a 27 TR-2

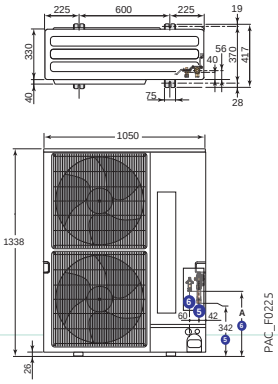

HPI	A (mm)
22 TR-2	450
27 TR-2	424

MIT-S

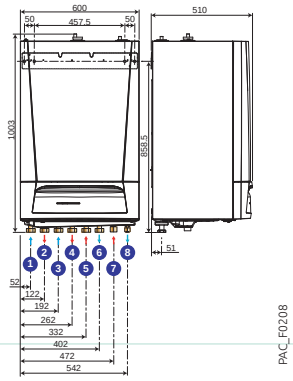

① ② Vratka/výstup vytápění G1" se směšováním (volitelné příslušenství: sada vnitřního potrubí HK21 s 3-cest.ventilem, HK22 pro externí 3-cest. ventil)

③ Vratka vytápění G1" přímý topný okruh

④ Výstup vytápění G1" přímý topný okruh

⑤ Připojení plynu:
- HPI 6 MR: 1/2" vyhrdlení (redukce 1/2" - 5/8" pro připojení k MIT-S = EH146)
- HPI 8 až 16 TR: 5/8" vyhrdlení
- HPI 22, 27 TR: 3/4" vyhrdlení + pájecí redukce 3/4" - 1"
- MIT-S 6-8 kW a 11, 16 kW: 5/8" vyhrdlení
- MIT-S 22, 27 kW: 3/4" vyhrdlení + redukce 3/4" - 1"

⑥ Připojení chladiva:
- HPI 6 MR: 1/4" vyhrdlení (redukce 1/4" - 3/8" pro připojení k MIT-S = EH146)
- HPI 8 až 16 TR: 3/8" vyhrdlení
- HPI 22 TR: 3/8" vyhrdlení (redukce 1/2" - 5/8" pro připojení k MIT-S = HK26)
- HPI 27 TR: 1/2" vyhrdlení
- MIT-S 6-8 kW a 11, 16 kW: 3/8" vyhrdlení
- MIT-S 22, 27 kW: 1/2" vyhrdlení

⑦ Vstup z kotle G1" (pouze MIT-S/H)

⑧ Vratka do kotle G1" (pouze MIT-S/H)

⑨ Odpad Ø 34mm (pro PVC trubku Ø 40mm)

Maximální provozní tlak: **3 bar**
Klimatizace: **+7°C/+25°C** (s příslušenstvím HK24 a HK25)

HPI-S 8MR-E HPI-S 8MR-H	HPI-S 11TR-E HPI-S 11TR-H	HPI-S 16TR-E HPI-S 16TR-H	HPI-S 22TR-E HPI-S 22TR-H	HPI-S 27TR-E HPI-S 27TR-H
A+++	A+++	A+++	A++	A++
A++	A++	A++	A++	A++
5	6	12	13	14
8,26	10,56	14,20	19,4	24,4
4,27	4,18	4,15	3,94	3,90
5,60	8,09	10,32	11,1	13,8
2,70	2,88	2,89	2,25	2,25
1,93	2,53	3,42	4,92	6,26
136	132	130	125	125
138	134	132	127	127
8,99	3,8	5,39	7,75	9,86
7,90	11,16	14,46	17,7	22,2
3,99	4,75	3,96	3,80	3,80
2,00	2,35	3,65	6,7	8,3
1,42	1,82	2,45	3,30	4,20
493	393	213	-	-
3300	6000	6000	8400	8400
230 V~	400 V3~	400 V3~	400 V3~	400 V3~
61,2/39,2	64,8/39,4	64,5/43,4	73/51	73/51
56	58	58	65	65
3,2	4,6	4,6	7,1	7,7
10	10	10	30	30
75/72	118/72	130/72	135/72	141/72